Produktdatenblatt

93520 300 W 82 V

Halogenlampen mit Reflektor MR13

© 2023, OSRAM GmbH. Alle Rechte vorbehalten.

Technische Daten

Produktinformation

Bestellnummer	93520 FHS 300W

Elektrische Daten

Nennspannung	82,0 V
Nennleistung	300,00 W

Photometrische Daten

Nennlichtstrom	650 lm
Farbwiedergabeindex Ra	100

Lichttechnische Daten

Auflagemaß	152,5 mm

Abmessungen & Gewicht

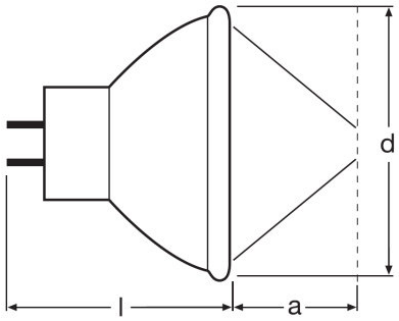

Durchmesser	42,0 mm
Länge	45,0 mm

Lebensdauer

Lebensdauer	70 h

Zusätzliche Produktdaten

Sockel (Normbezeichnung)	GX5.3
Anmerkung zum Produkt	Auf Anfrage

Einsatzmöglichkeiten

Brennstellung	s90

© 2023, OSRAM GmbH. Alle Rechte vorbehalten.

Anwendung	Sonstige

Zertifikate & Standards

EEI – Energieeffizienzklasse	E

Klassifikationen

ANSI-Code	FHS
Bestellnummer	93520 FHS 300W

Umwelt Informationen

Informationen gemäß Art. 33 der EU Richtlinie (EC) 1907/2006 (REACh)	
Datum der Deklaration	19-01-2022
Primäre Erzeugnisnummer	4050300350196
Stoff der Kandidatenliste 1	No declarable substances contained
SCIP Deklarationsnummer	Kein deklarationspflichtiger Stoff enthalten

Länderspezifische Informationen

EAN	METEL-Code	SEG-No.	STK-Number	UK Org
4050300350196	OSRH93520	-	-	-
4050300350196	OSRH93520	-	-	-

© 2023, OSRAM GmbH. Alle Rechte vorbehalten.

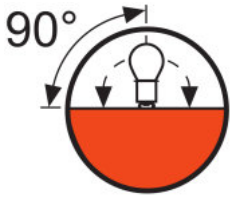

s 90

Verpackungsinformationen

Produkt-Code	Produkt-Bezeichnung	Verpackungseinheit (Stück pro Einheit)	Abmessungen (Länge x Breite x Höhe)	Volumen	Gewicht brutto
4050300350196	93520 300 W 82 V	Faltschachtel 1	44 mm x 44 mm x 55 mm	0.11 dm^3	36.00 g
4050300350202	93520 300 W 82 V	Versandschachtel 24	195 mm x 137 mm x 152 mm	4.06 dm^3	822.00 g

Die genannten Produktnummern beschreiben die kleinste bestellbare Mengeneinheit. Eine Versandeinheit kann mehrere Einzelprodukte beinhalten. Als Bestellmenge verwenden Sie bitte das Ein- oder Mehrfache einer Versandeinheit.

Haftungsausschluss

Änderungen und Irrtümer vorbehalten. Vergewissern Sie sich, dass Sie immer den neuesten Stand verwenden.

© 2023, OSRAM GmbH. Alle Rechte vorbehalten.